自制噴油咀調整器

牛 世 連

內燃机上的噴油咀結构板为精密，在使用过程中因受震动与磨損，需要經常进行調整。然而不是每个勘探队都能有专用噴油咀調整器的，这里介紹一个利用现有条件自行制造的調整器，仅供参考。

一、构造

如图所示，油泵1系外購波熙式油泵，油管接头2可以自制，高压油管3采用6㎜直径的紫銅管，回油管螺絲4、噴油咀接头5为自制，回油管6为6㎜的紫銅管，压力表7是外購的，油箱蓋8用普通鋼板制成，油箱9可利用φ168㎜的旧岩心管制做，固定螺絲10及气門螺絲11为⅜″普通六角螺絲，过滤器是用2″水管头制成的，低压油管13采用9㎜紫銅管，小軸14、17自制，底座15可用普通鋼板或鋼砂鑽粒鑽头剖开展平制成，杠杆16由两部分組成，下部为方鋼，上部为⅜″鉄管，滑輪18、頂柱19及頂柱承均为自制，油泵底座21可用旧鋼砂鑽头平开制成。

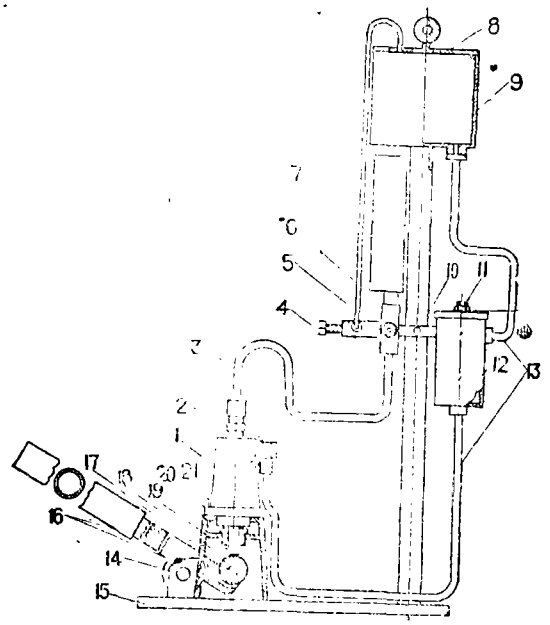

1—油泵；2—油管接头；3—高压油管；4—回油管螺絲；5—噴油咀接头；6—回油管；7—压力表(300公斤)；8—油箱蓋；9—油箱；10—固定螺絲；11—气門螺絲；12—过濾器；13—低压油管；14—小軸；15—底座；16—杠杆；17—小軸；18—滑輪；19—頂柱；20—頂柱承；21—油泵底座。

二、操作方法

将油箱加滿柴油，再将欲試噴油咀安到噴油咀接头5上，一面用力压杠杆，一面依压力表的指針讀数調节噴油咀調节螺絲，至所要求压力为止，使其噴成均匀的霧状，則此噴油咀即可使用了。

用91鑽粒鑽头做鑽杆水接头

514 队

我队原苏式鑽机普通鑽杆水接头，使用年限过久，滾珠与通水管都已磨損失效。因买不到滾珠，各机只好往里塞塞綫，对付着干。但磨損快，易漏泥浆，使用效果不好。为此，我队羌开良同志試用91鑽粒鑽头做鑽杆水接头，經各现场几个月的使用証明，效果很好，且工人同志都很願使用。

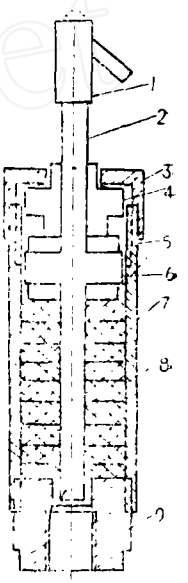

水接头的构造如图所示。

⑦为鑽粒鑽头作成的塞綫体，长約300毫米，在上端車成尖左絲扣，扭接鉚套压蓋③，下边車出尖左絲扣，扭接塞綫体与鑽杆接手的大头⑨，內裝用42鑽杆制作的通水管②，通水管卡台⑥的上下两端为銅垫⑤以防磨損卡台，銅垫上边为銅套④，在塞綫体內填充塞綫⑧，上接三通①即成。

此种水接头的优点：塞綫体大，能塞較多的塞綫，使用时堅固耐磨不漏泥浆；通水管用42鑽杆制作，因肉厚，較普通水接头通水管耐磨損；卡台上下用銅垫相隔，减少卡台磨損；不用滾珠，制作簡单，就地取材，成本低。

廢旧利用二例

1. 用废管头、碎鋼块制鋼材

以废管头、鋼块或切削下来的碎鉄屑裝入一废管头內，两头用鉄板电焊焊死，然后置风爐加热，再用夹板錘鍛打几次，即成鋼材，这些鋼材可以制作各种接手和机械配件。

2. 用废鑽杆加工水泵拉杆

先将废鑽杆在风爐里加热，后切成需要的料，以夹板錘鍛打成拉杆毛胚，加工即成。 （郭鴻图）

© 1994-2009 China Academic Journal Electronic Publishing House. All rights reserved. http://www.cnki.net