螺旋齿輪銑床

郭鴻图

105 勘探队修配車間工人燕丕忠同志，創造螺旋齿輪銑床获得成功。經过实践証明效果良好。构造如图 1 所示。

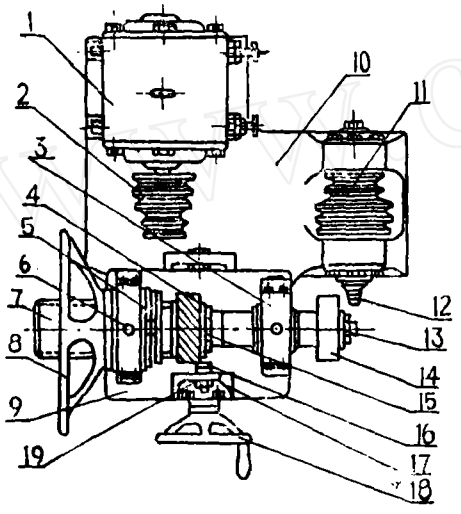

图 1

1. 电动机，2. 小三角皮带輪，3. 小軸承，4. 新螺旋齿輪，5. 备帽，6. 大軸承，7. 滑动軸，8. 手輪套，9. 滑板架，10. 机座，11. 大三角皮带輪，12. 銑刀，13. 螺帽，14. 工作物，15. 大螺帽，16. 靠模，17. 靠模架，18. 手輪，19. 固定靠模螺帽。

1. 构造与作用:

銑床机架用角鋼制成，机座（10）用螺栓固定于机架上。机座（10）上装置电动机（1）带动大三角皮带輪（11）。大三角皮带輪（11）軸上装置銑刀（12）。形状如图 2（根据 500 米鑽探机螺旋齿輪尺寸設計的）。銑刀（12）系用高速鋼制成的（指形銑刀），每分鐘轉数 200 左右。机座（10）上装置燕尾滑板架（9），亦可在工作时用手輪（10）进退。机

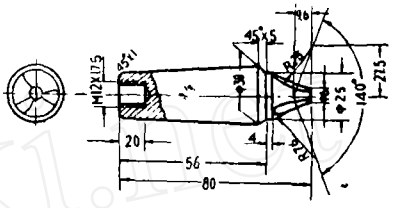

图 2

座（10）上装置大小軸承（6）、（3），大軸承（6）用备帽（5）固定滑动手輪套（8）。滑动軸（7）中段装置新螺旋齿輪（4），右端装置工作物（14）。机座（10）上装置靠模架（17），靠模（16）装置在靠模架（17）上，形状如图 3（根据 500 米鑽探机螺旋齿輪尺寸設計的）。靠模（16）系用50号碳鋼制成的。

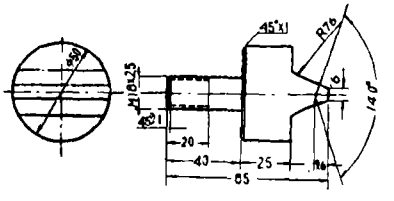

图 3

2. 操作方法:

方法簡单，首先将靠模（16）对好新螺旋齿輪（4）齿隙和銑刀（12）的位置。开动电动机（1）带动銑刀（12）轉动。将手輪套（8）用手轉动，使滑动軸（7）上的新螺旋齿輪（4）沿着靠模（16）向前轉动，即可銑出一个齿隙。銑另一个齿隙时，先将手輪套（8）反轉动，使靠模（16）退出新螺旋齿輪（4），轉到另一个齿隙对好，再轉动手輪套（8），依此方法順序进行，即可銑成螺旋齿輪（此方法可以銑出直齿輪和其他螺旋齿輪）。

© 1994-2009 China Academic Journal Electronic Publishing House. All rights reserved. http://www.cnki.net