掛鈎式鉆桿接手介紹

乔鴻本

自从我院第一地質队使用双輪电动震动器在土层中进行震动鑽进以后，不但改变了原来的繁重体力劳动，而且使鑽进速度提高很快，每分鐘鑽进达5公尺左右。这样就使鑽桿的增接工作赶不上需要，影响了鑽进效率。于是我們就試制了一种掛鈎式的鑽桿接手，来代替过去用絲扣連接的接手，从而減少了扭接时間，滿足了鑽进需要。

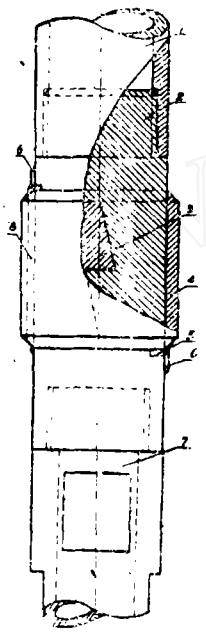

图 1.

①鑽桿；②上挂鈎接手；③下挂鈎接手；④套箍；⑤止动肖；⑥鍵；⑦鑽桿接手；⑧豎槽

这种接手構造簡單，操作亦很方便，共由三个部分組成，即兩个凸凹形掛鈎半接手和一个套箍。接手連接情况参見图1。具体構造与作法是先作成兩个互相鈎掛的半接手（見图2），在半接手的另一端作成絲扣，絲扣規格同于鑽桿的絲扣（为了利用旧接手。我們將下半接手加工成母扣），以便于連接鑽桿，在兩个半接手的旁側表面上，各鑲有一个鍵（参看图1之6）；再加工一个套箍（見图3），套箍的上、下端部沿圓周鑲焊有止动肖（图1之5），套箍內壁加工有豎槽（参見图1之8），以便于通过半接手上的鍵，套入兩个半接手之中間部分，起固定作用。

使用时，將上、下兩个半接手掛結上。再使套箍的止动肖和接手上的鍵相碰合。这时豎槽（图1之8）就与鍵相对应，則套箍便套入（此时套箍上下自如）兩个半接手的中間，即將鑽桿連接好。在开始鑽进之前，可先將套箍稍微旋轉（不轉也无危險），使豎槽与鍵的位置錯开，再正式鑽进。

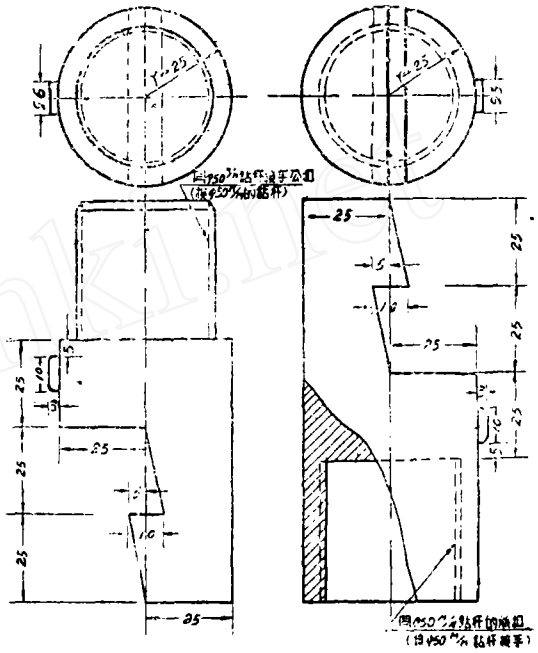

图 2.

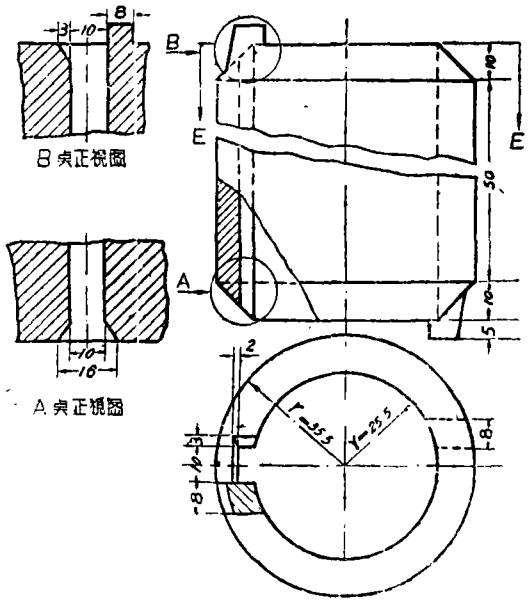

图 3.

© 1994-2009 China Academic Journal Electronic Publishing House. All rights reserved. http://www.cnki.net